ZEN 4X320 TYL

EN Mobile diesel lighting tower | RO Turn mobil de iluminat diesel
PL Mobilna wieża oświetleniowa z silnikiem Diesla | DE Mobile Diesel-Lichtmastanlage



Reference image / imagine de referință / zdjęcie poglądowe / Referenzbild.

4 x 320 W
MULTILED FLOODLIGHTS
Proiectoare / Naświetlacze / Scheinwerfer

255,000 lm
LUMINOUS FLUX
Flux luminos / Strumień świetlny / Lichtstrom

9,800 m²
ILLUMINATED AREA
Arie iluminată / Powierzchnia / Ausgeleuchtete Fläche

8.40 m	200 h	350°	61 dB(A)
MAX HEIGHT Înălțime / Wysokość / Höhe	AUTONOMY Autonomie / Czas pracy / Laufzeit	MAST ROTATION Rotație / Obrót / Drehung	AT 7 METRES la 7 m / przy 7 m / bei 7 m

- **HYDRAULIC MAST** — Catarg hidr. / Maszt hydr. / Hydr. Mast
- **STAGE V DIESEL** — Diesel Stage V / Diesel Stage V / Diesel Stufe V
- **LIGHT SENSOR** — Senzor lumină / Czujnik światła / Lichtsensor
- **SINGLE PHASE** — Monofazat / Jednofazowy / Einphasig

AMOSS SAFETY KIT

EN Security system with automatic mast descent.
RO Sistem de siguranță cu coborârea automată a catargului.
PL System bezpieczeństwa z automatycznym opuszczaniem masztu.
DE Sicherheitssystem mit automatischer Mastabsenkung.

TECHNICAL SPECIFICATIONS

SPECIFICAȚII TEHNICE | DANE TECHNICZNE | TECHNISCHE DATEN

PERFORMANCE / PERFORMANȚE / OSIĄGI / LEISTUNG

Floodlights Proiectoare / Naświetlacze / Scheinwerfer	**4 x 320 W MultiLED**
Lighting area Suprafață iluminată / Powierzchnia oświetlona / Ausgeleuchtete Fläche	**9,800 m²**
Luminous flux Flux luminos / Strumień świetlny / Lichtstrom	**255,000 lm**
Operating temperature Temperatură de lucru / Temperatura pracy / Betriebstemperatur	**-25 to +50 °C**
Controller Controler / Sterownik / Steuergerät	**ComAp InteliLite4 AMF9**
Independent light control Control independent proiectoare / Niezależne sterowanie lampami / Einzelsteuerung der Leuchten	**Standard**
Battery disconnect Întrerupător baterie / Odłącznik akumulatora / Batterietrennschalter	**Standard**
Extra socket Priză suplimentară / Gniazdo dodatkowe / Zusatzsteckdose	**1 x 16 A CEE / 230 V**
Voltage / phase Tensiune / fază / Napięcie / faza / Spannung / Phase	**230 V / single phase** 230 V / monofazat / 230 V / jednofazowe / 230 V / einphasig
Frequency Frecvență / Częstotliwość / Frequenz	**50 Hz**
Sound level at 7 m Nivel sonor la 7 m / Poziom hałasu przy 7 m / Schallpegel bei 7 m	**61 dB(A)**

MAST / CATARG / MASZT / MAST

Maximum height Înălțime maximă / Maksymalna wysokość / Maximale Höhe	**8.40 m**
Lifting Ridicare / Podnoszenie / Anhebung	**Hydraulic** Hidraulică / Hydrauliczne / Hydraulisch
Mast sections Secțiuni catarg / Sekcje masztu / Mastsegmente	**6**
Rotation Rotație / Obrót / Drehung	**350°**
Maximum wind rating Viteză maximă a vântului / Maks. prędkość wiatru / Max. Windgeschwindigkeit	**110 km/h**

CONSUMPTION / CONSUM / ZUŻYCIE / VERBRAUCH

Fuel tank capacity Capacitate rezervor / Pojemność zbiornika / Tankinhalt	**120 L**
Runtime with lights Autonomie cu luminile pornite / Czas pracy z oświetleniem / Laufzeit mit Beleuchtung	**200 h**
Tank filling point Punct de alimentare / Punkt tankowania / Tankstutzen	**Internal** Interior / Wewnętrzny / Intern

ENGINE / MOTOR / SILNIK / MOTOR

Make / model Producător / model / Producent / model / Hersteller / Modell	**YANMAR 2TNV70**
Emissions Emisii / Emisje / Emissionen	**Stage V**
Fuel type Tip combustibil / Rodzaj paliwa / Kraftstoffart	**Diesel**
Injection Injecție / Wtrysk / Einspritzung	**Indirect** Indirectă / Pośredni / Indirekt
Displacement Cilindree / Pojemność skokowa / Hubraum	**570 cc**
Cooling Răcire / Chłodzenie / Kühlung	**Water-cooled** Răcire cu apă / Chłodzony cieczą / Wassergekühlt
Cylinders Cilindri / Cylindry / Zylinder	**2**
Governor Regulator turație / Regulator obrotów / Drehzahlregler	**Mechanical** Mecanic / Mechaniczny / Mechanisch
Air filter Filtru de aer / Filtr powietrza / Luftfilter	**Dry** Uscat / Suchy / Trocken
Speed Turație / Prędkość obrotowa / Drehzahl	**1500 rpm**
Consumption Consum / Zużycie paliwa / Verbrauch	**0.60 L/h**
Engine oil Ulei motor / Olej silnikowy / Motoröl	**API class CD, SAE 10W-30**

ALTERNATOR / ALTERNATOR / ALTERNATOR / GENERATOR

Make / model Producător / model / Producent / model / Hersteller / Modell	**Linz Electric - Alumen**
Rated power Putere nominală / Moc znamionowa / Nennleistung	**3.5 kVA**
Insulation class Clasă izolație / Klasa izolacji / Isolationsklasse	**H**
Protection Grad protecție / Stopień ochrony / Schutzart	**IP21**
Voltage regulator Regulator tensiune / Regulator napięcia / Spannungsregler	**Capacitor** Condensator / Kondensator / Kondensator
Voltage accuracy Precizie tensiune / Dokładność napięcia / Spannungsgenauigkeit	**±5%**

CHASSIS AND EQUIPMENT

ȘASIU ȘI ECHIPARE | PODWOZIE I WYPOSAŻENIE | FAHRGESTELL UND AUSSTATTUNG

TRAILER / REMORCĂ / PRZYCZEPA / ANHÄNGER

Tyres Anvelope / Opony / Reifen	**185/70 R13**
Suspended axle Axă cu suspensie / Oś amortyzowana / Gefederte Achse	**Standard**
Manual stabilizers Stabilizatoare manuale / Podpory ręczne / Manuelle Stützen	**4 + 1 jockey wheel** 4 + 1 roată de sprijin / 4 + 1 koło podporowe / 4 + 1 Stützrad
Forklift pockets Locașuri pentru furci / Kieszenie wózka widłowego / Gabelstaplertaschen	**Standard**
Fixed drawbar Bară de tractare fixă / Dyszel stały / Feste Deichsel	**Standard**
AMOSS kit Kit AMOSS / Zestaw AMOSS / AMOSS-Kit	**Standard**
Road warning lights Lămpi de semnalizare rutieră / Światła drogowe / Straßenbeleuchtung	**Standard**
Maximum laden mass Masă maximă încărcată / Maks. masa całkowita / Zulässige Gesamtmasse	**1,100 kg**

CANOPY / CARCASĂ / OBUDOWA / HAUBE

Construction Construcție / Konstrukcja / Konstruktion	**ABS + galvanized steel** ABS + oțel galvanizat / ABS + stal ocynkowana / ABS + verzinkter Stahl
Liquid containment Tavă de retenție lichide / Zbiornik retencyjny / Flüssigkeitsauffangwanne	**Standard**
Lifting hook Cârlig de ridicare / Hak do podnoszenia / Hebeöse	**Standard**
Auxiliary socket Priză auxiliară / Gniazdo pomocnicze / Zusatzsteckdose	**1 x 16 A**
Auxiliary inlet Intrare auxiliară / Wejście pomocnicze / Hilfseinspeisung	**1 x 16 A (2 kVA)**
Emergency stop Oprire de urgență / Wyłącznik awaryjny / Not-Aus	**Standard**
Canopy colour Culoare carcasă / Kolor obudowy / Haubenfarbe	**RAL 7035**
Baseframe colour Culoare șasiu / Kolor ramy / Grundrahmenfarbe	**RAL 9005**

ELECTRICAL PANEL / PANOU ELECTRIC / PANEL ELEKTRYCZNY / SCHALTTAFEL

Control unit Unitate de control / Jednostka sterująca / Steuereinheit	**ComAp InteliLite4 AMF9**
Controller alarms Alarme controler / Alarmy sterownika / Steuergerätealarme	**Standard**
Main protection Protecție / Zabezpieczenie / Schutz	**Earth-fault circuit breaker** Disjunctor diferențial / Wyłącznik różnicowy / FI-Schutzschalter

DIMENSIONS AND WEIGHT / DIMENSIUNI ȘI GREUTATE / WYMIARY I MASA / ABMESSUNGEN UND GEWICHT

Retracted dimensions Dimensiuni pliat / Wymiary po złożeniu / Transportabmessungen	**2600 x 1491 x 2455 mm**
Maximum working dimensions Dimensiuni maxime de lucru / Maks. wymiary robocze / Max. Betriebsabmessungen	**2600 x 1804 x 8400 mm**
Dry weight Greutate uscată / Masa sucha / Trockengewicht	**Approx. 750 kg** Aprox. 750 kg / Ok. 750 kg / Ca. 750 kg

SAFETY / SIGURANȚĂ / BEZPIECZEŃSTWO / SICHERHEIT

EN Automatic mast descent, stabilizers, emergency stop and circuit protection are standard.
RO Coborârea automată, stabilizatoarele, oprirea de urgență și protecțiile sunt standard.
PL Automatyczne opuszczanie, podpory, wyłącznik awaryjny i zabezpieczenia są standardem.
DE Mastabsenkung, Stützen, Not-Aus und Schutzschalter sind serienmäßig.

HANDLING / MANIPULARE / OBSŁUGA / HANDHABUNG

EN Forklift pockets, lifting hook, internal filling point and liquid containment aid operation.
RO Locașurile pentru furci, cârligul, alimentarea internă și tava de retenție ușurează operarea.
PL Kieszenie wideł, hak, wlew wewnętrzny i zbiornik retencyjny ułatwiają obsługę.
DE Staplertaschen, Hebeöse, interner Tankstutzen und Auffangwanne erleichtern die Handhabung.

Standard = included / inclus / w wyposażeniu / serienmäßig.

DIMENSIONAL DRAWING

DIMENSIUNI | WYMIARY | ABMESSUNGEN

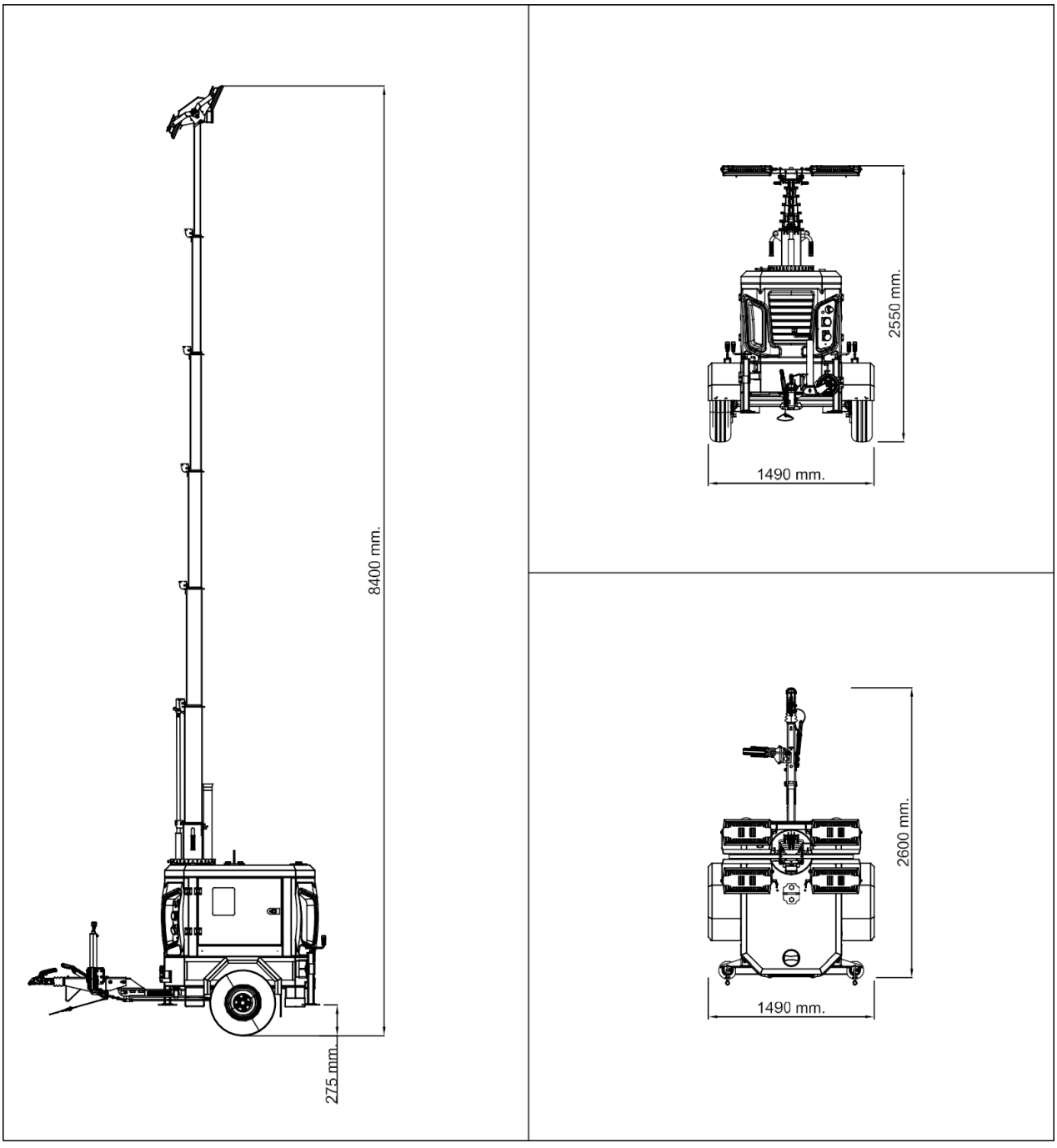

10 units
TRUCK / CAMION / CIĘŻARÓWKA / LKW

4 units
20 FT CONTAINER / KONTENER / CONTAINER

10 units
40 HC CONTAINER / KONTENER / CONTAINER

EN Technical specifications may change without prior notice; drawing dimensions are indicative.
RO Specificațiile pot fi modificate fără notificare; dimensiunile din desen sunt orientative.
PL Dane techniczne mogą ulec zmianie bez powiadomienia; wymiary na rysunku są orientacyjne.
DE Technische Daten können ohne Vorankündigung geändert werden; Zeichnungsmaße sind Richtwerte.